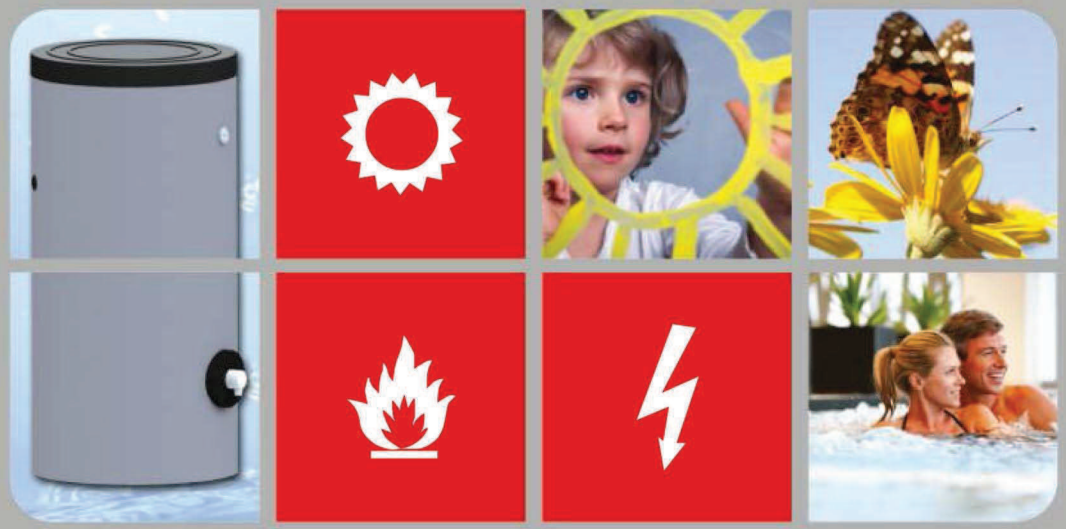

SUNSYSTEM®

WWW.SUNSYSTEM-BURNIT.RU

НАПОЛЬНЫЕ ВОДОНАГРЕВАТЕЛИ

Каталог 2011

Дистрибьюторы:

Австрия
Алжир
Армения
Бельгия
Беларусь
Болгария
Великобритания
Венгрия
Германия
Греция
Дания
Эстония
Ирландия
Испания
Италия
Латвия
Литва
Македонии
Марокко
Норвегия
Польша
Португалия
Румыния
Россия
США
Словакия
Словения
Сербии
Украина
Финляндия
Франция
Нидерланды
Хорватия
Черногория
Чешская республика
Швеция
ЮАР

NES
new energy systems

Контакты:

121353,РФ,г.Москва,ул.Генерала Дорохова,д.6/2
Телефон: +7 (495) 726-03-09

SUNSYSTEM®
Energy from the sun

SUNSYSTEM®
технология

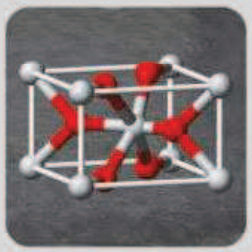

Титановая эмаль

Горячая вода агрессивна к стали. В целях защиты бака для воды от коррозии, он должен быть изолирован от горячей воды в нем. Все баки для воды SUNSYSTEM с внутренней стороны покрыты титановой эмалью. Именно поэтому нагревание происходит плавное и однородное без покрова накипи. Таким образом горячая вода остается чистой и бак для воды защищен от корозии.

Изоляция

Качество изоляции бака для воды является ключевым фактором для способности сохранения тепла и эффективности использования энергии. Все напольные водонагреватели SUNSYSTEM мощностью до 500 л оснащены жестким полиуретаном BASF толщиной 50 мм; все водонагреватели больших объемов, а также буферные и комбинированые емкости поставляются со съемным мягким полиуретановым корпусом толщиной 100 мм.

Материалы

Все оборудование SUNSYSTEM производится из отборных материалов максимального качества для обеспечения лучшей производительности и долголетия продукции. Мы приобретаем наши комплектующие и материалы у квалифицированых поставщиков с качеством, проверенным авторитетными сертифицироваными институтами.

Использование возобновляемых источников энергии

Многие баки для воды SUNSYSTEM используют возобновляемые источники энергии. Они работают как с косвенным, так и с непосредственным отоплением и могут извлекать тепло из возобновляемых источников энергии. Переход на возобновляемые источники энергии сократит ваши ежемесячные затраты и сделает свой вклад в уменьшение выбросов углекислого газа.

Анодная защита

Водонагреватели SUNSYSTEM построены на анодной защите, которая обеспечивает вторичную защиту от коррозии в моделях емкостей для воды из углеродистой стали. Анодная защита от коррозии действует 3 различными способами одновременно:

- Уменьшение электрического потенциала с помощью электрогальванической поляризации.
- Создает защитную пленку на поверхности метала, и тем самым защищает его при контакте с водой.
- Поглощает кислород из воды, таким образом, делая ее безвредной.

Комплект электрического отопления

Все баки SUNSYSTEM могут быть дополнительно оснащены комплектом электрического нагрева как резервный источник тепла. Комплект электрического нагрева состоит из одного или нескольких электрических тенов и термостата с термозащитой. Термостат может быть с коректирован пользователем в диапазоне 30°C ÷ 80°C, и термозащита включается когда температура воды достигает 95°C.

Смотровое отверстие

Большое и удобное смотровое отверстие, расположенное в нижней части бака, обеспечивает доступ для технического обслуживания и чистки. Отверстие закрывается эмалированной крышкой фланца, к которой может быть присоединена гильза для установки электрического обогревателя, если это необходимо.

Теплообменники

Баки SUNSYSTEM доступны в исполнении с одним или двумя теплообменниками, которые позволяют оборудованию использовать тепло от внешних источников энергии, таких как солнечная система, твердотопливный котел, тепловой насос и т.д. Все теплообменники разработаны с большой поверхностью теплообмена для обеспечения максимально эффективной работы.

серия S

Напольные водонагреватели

Модель SEL
электрический водонагреватель

для прямого нагрева с использованием электричества

Особенности продукта:

- Высокая эффективность изоляции и внешнее ПВХ покрытие, цвет RAL 9006.
- Многопозиционная установка датчика температуры.
- Комплексная защита от коррозии осуществляется титановой эмалью и анодной защитой.
- Все резьбы внутренние.
- Легкость установки.
- Удобное смотровое отверстие.
- Доступны вертикальные и горизонтальные модификации.
- Дополнительный комплект для электрического нагрева с номинальной мощностью 3kW, 4.5kW, 6kW и 7.5kW.

Модификации и размеры:

V	150	200	300	400	500	750	1000	1500
H	150	200	300	400	500	750	1000	1500

SUNSYSTEM®

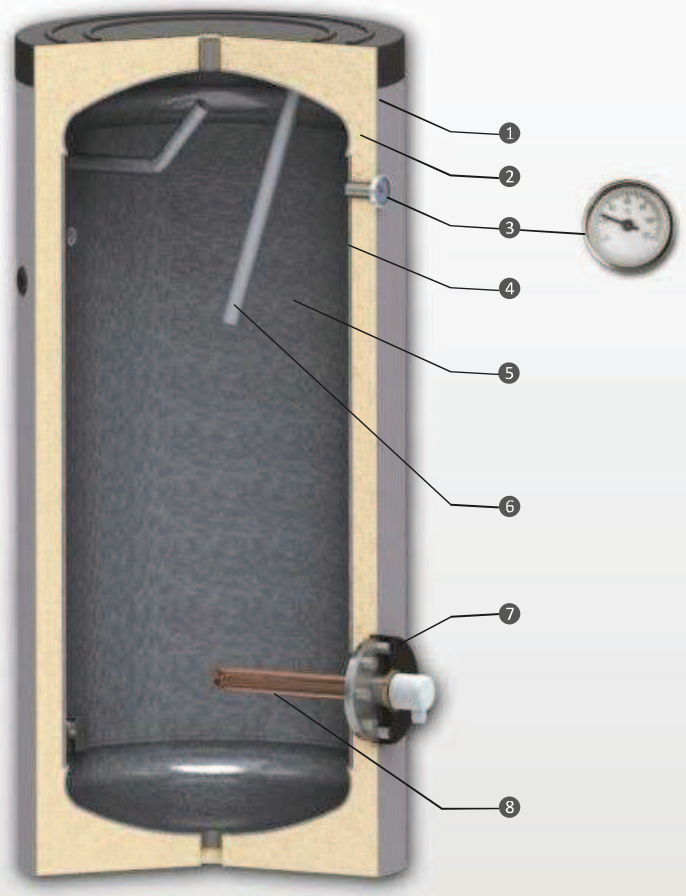

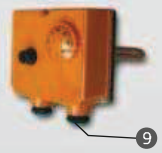

1. Эстетическое ПВХ покрытие, цвет RAL 9006
2. Высокоэффективная теплоизоляция
3. Дополнительный индикатор температуры
4. Бак для воды из низкоуглеродистой стали
5. Титановая эмаль (DIN 4753-3)
6. Анодная защита (DIN 4753-6)
7. Смотровое отверстие с крышкой фланцем
8. Электрический нагревательный элемент
9. Термостат с интегрированной тепловой защитой
10. Предохранительный клапан, 8 bar

серия S

технические характеристики
вертикальные модификации
SEL

SUNSYSTEM®

		SEL 150	SEL 200	SEL 300	SEL 400	SEL 500	SEL 750	SEL 1000	SEL 1500
Емкость	l	150	200	300	400	500	750	1000	1500
Высота H / Мин. высота пролета	mm	1080/1210	1350/1460	1420/1580	1470/1670	1720/1890	2010/2030	2060/2080	2310/2370
Диаметр D	mm	ø 560	ø 560	ø 660	ø 750	ø 750	ø 950	ø 1050	ø 1050
Изоляция		жесткий полиуретан, 50 mm			жесткий полиуретан, 50 mm		съемный мягкий полиуретан, 100 mm		съемный мягкий полиуретан, 100 mm
Рабочее давление/макс. температура	bar/°C	10/95	10/95	10/95	10/95	10/95	10/95	10/95	10/95
Давление при испытании бака	bar	15	15	15	15	15	15	15	15
Термометр		✓	✓	✓	✓	✓	✓	✓	✓
Анодный протектор		✓	✓	✓	✓	✓	✓	✓	✓
Эл. нагревательный элемент (дополнительно)	kW	3÷7,5	3÷7,5	3÷7,5	3÷7,5	3÷7,5	3÷7,5	2x7.5	3x7.5
Вес	kg	50	68	86	123	140	210	245	284

Информация предоставлена в этом каталоге может быть изменена без предварительного уведомления.

серия S

технические характеристики
вертикальные модификации
SEL

SUNSYSTEM®

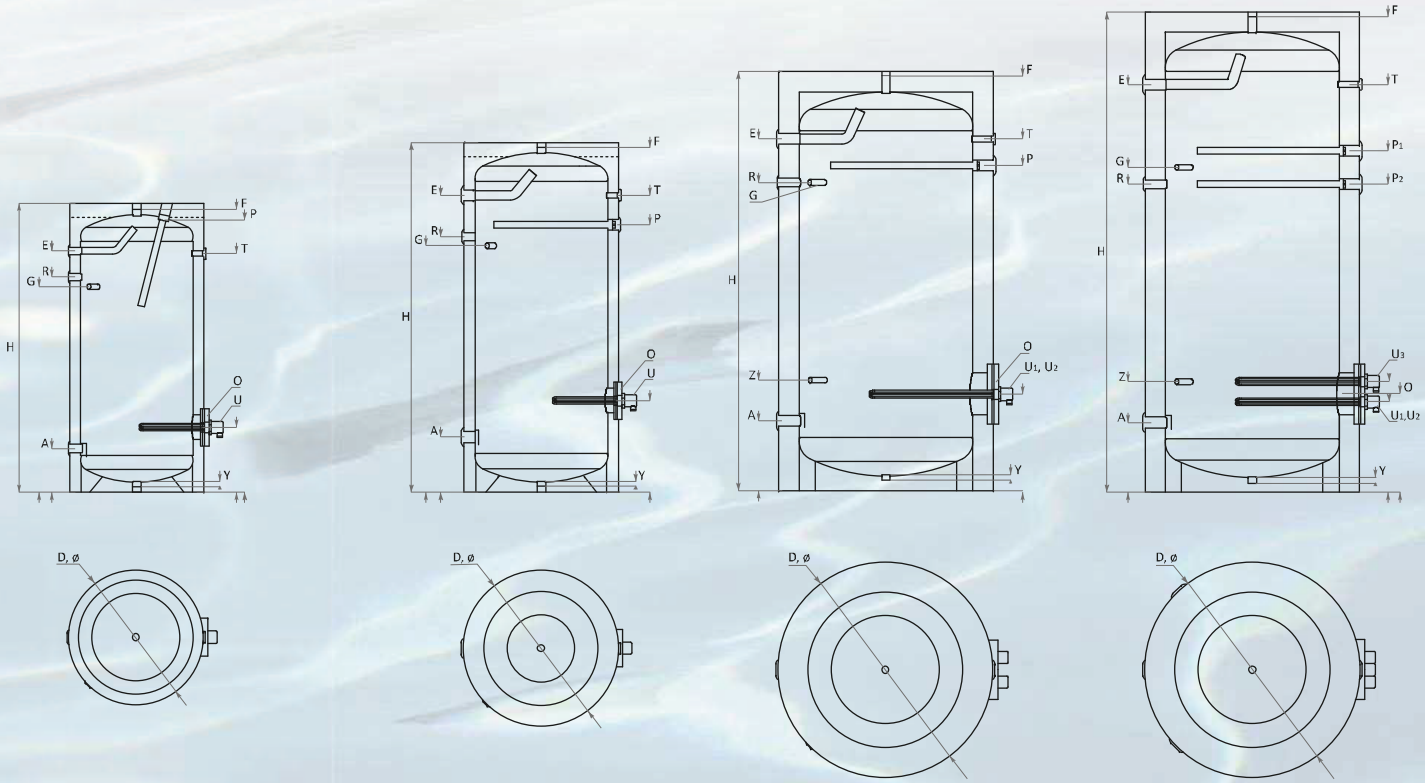

		SEL 150	SEL 200	SEL 300	SEL 400	SEL 500	SEL 750	SEL 1000	SEL 1500
Вход холодной воды	A, mm	G1"/202	G1"/202	G1"/215	G1¼"/270	G1¼"/270	G1½"/300	G1"/330	G1"/330
Гильза термостата	G, mm	G½"/822	G½"/892	G½"/1010	G½"/950	G½"/1208	G½"/1405	G½"/1497	G½"/1497
Рециркуляция	R, mm	G¾"/450	G¾"/500	G¾"/663	G¾"/673	G¾"/940	G1"/1405	G1"/1497	G1"/1497
Выход горячей воды	E, mm	G1"/868	G1"/1138	G1"/1170	G1¼"/1204	R1¼"/1453	G1½"/1630	G1¼"/1710	G1½"/1985
Гильза вентиляционного отверстия	F, mm	G1"/1070	G1"/1340	G1"/1410	G1"/1460	G1"/1710	G1"/2000	G1"/2050	G1"/2330
Смотровое отверстие/фланец	O ø mm	110/180 309	110/180 309	110/180 320	110/180 450	110/180 450	200/280 450	200/280 470	200/280 470
Гильза стока	Y, mm	G1"/20	G1"/20	G1"/20	G1"/20	G1"/20	G1"/20	G1"/20	G1"/20
Термометр	T, mm	G½"/822	G½"/892	G½"/897	G½"/950	G½"/1168	G½"/1435	G½"/1497	G½"/1497
Анодный протектор	P, mm	G1¼"/1070	G1¼"/1340	G1¼"/1410	G1¼"/1079	G1¼"/1340	G1¼"/1435	G1¼"/1580	G1¼"/1580, 1660
Электрический нагревательный элемент	U, mm	G1½"/309	G1½"/309	G1½"/320	G1½"/450	G1½"/450	G1½"/450	G1½"/470	G1½"/436, 537
Дополнительная гильза	Z, mm						G¾"/535	G¾"/530	G½"/530

Информация предоставлена в этом каталоге может быть изменена без предварительного уведомления.

серия S

технические характеристики горизонтальной модификации H SEL

SUNSYSTEM®

		H SEL 150	H SEL 200	H SEL 300	H SEL 400	H SEL 500	H SEL 750	H SEL 1000	H SEL 1500
Емкость	l	150	200	300	400	500	750	1000	1500
Высота H	mm	695	695	790	890	890	1090	1190	1190
Длинна L	mm	1070	1340	1410	1460	1710	2050	2080	2380
Диаметр D	mm	ø 560	ø 560	ø 660	ø 750	ø 750	ø 950	ø 1050	ø 1050
Изоляция		жесткий полиуретан, 50 mm			жесткий полиуретан, 50 mm		съемный мягкий полиуретан, 100 mm		съемный мягкий полиуретан, 100 mm
Рабочее давление/макс. температура	bar/°C	10/95	10/95	10/95	10/95	10/95	10/95	10/95	10/95
Давление при испытании бака	bar	15	15	15	15	15	15	15	15
Термометр		✓	✓	✓	✓	✓	✓	✓	✓
Анодный протектор		✓	✓	✓	✓	✓	✓	✓	✓
Эл. нагревательный элемент (дополнительно)	kW	3÷7,5	3÷7,5	3÷7,5	3÷7,5	3÷7,5	3÷7,5	2x7.5	3x7.5
Вес	kg	50	68	86	123	140	210	245	284

Информация предоставлена в этом каталоге может быть изменена без предварительного уведомления.

серия S

технические характеристики горизонтальной модификации H SEL

SUNSYSTEM®

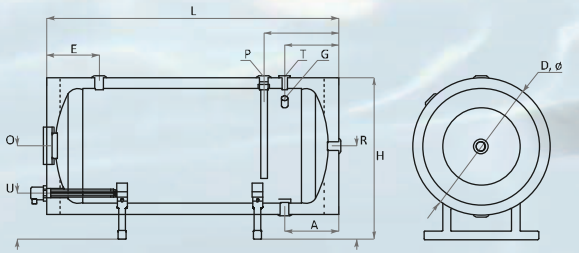

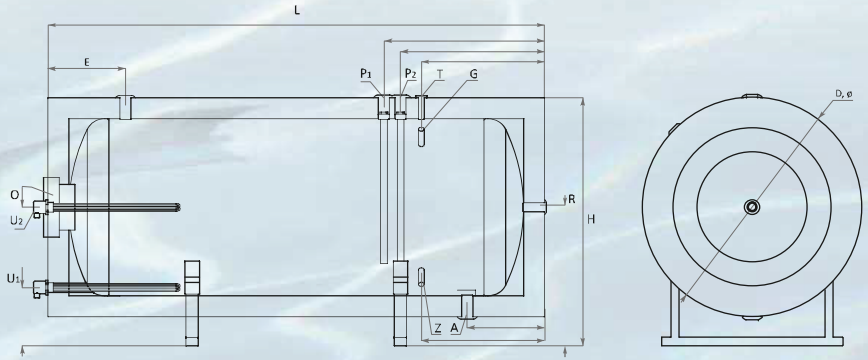

		H SEL 150	H SEL 200	H SEL 300	H SEL 400	H SEL 500	H SEL 750	H SEL 1000	H SEL 1500
Вход холодной воды	A,mm	G1"/220	G1"/220	G1"/260	G1¼"/270	G1½"/270	G1½"/370	G1½"/370	G1½"/370
Гильза термостата	G, mm	G½"/220	G½"/220	G½"/260	G½"/270	G½"/270	G½"/370	G½"/370	G½"/590
Рециркуляция	R, mm	G1"/420	G1"/420	G1"/465	G1"/515	G1"/515	G1"/615	G1"/665	G1"/665
Выход горячей воды	E, mm	G1"/220	G1"/220	G1"/260	G1¼"/270	G1½"/270	G1½"/370	G1½"/370	G1½"/370
Смотровое отверстие/фланец	O ø mm	110/180 420	110/180 420	110/180 465	110/180 515	110/180 515	200/280 615	200/280 665	200/280 665
Термометр	T, mm	G½"/220	G½"/220	G½"/260	G½"/270	G½"/270	G½"/370	G½"/370	G½"/590
Анодный протектор	P, mm	G1¼"/320	G1¼"/320	G1¼"/360	G1¼"/370	G1¼"/370	G1¼"/470	G1¼"/470	G1¼"/690,770
Электрический нагревательный элемент	U, mm	G1½"/195	G1½"/195	G1½"/238	G1½"/245	G1½"/245	G1½"/280	G1½"/280; 665	G1½"/280; 665
Дополнительная гильза	Z, mm							G½"/370	G½"/590

Информация предоставлена в этом каталоге может быть изменена без предварительного уведомления.