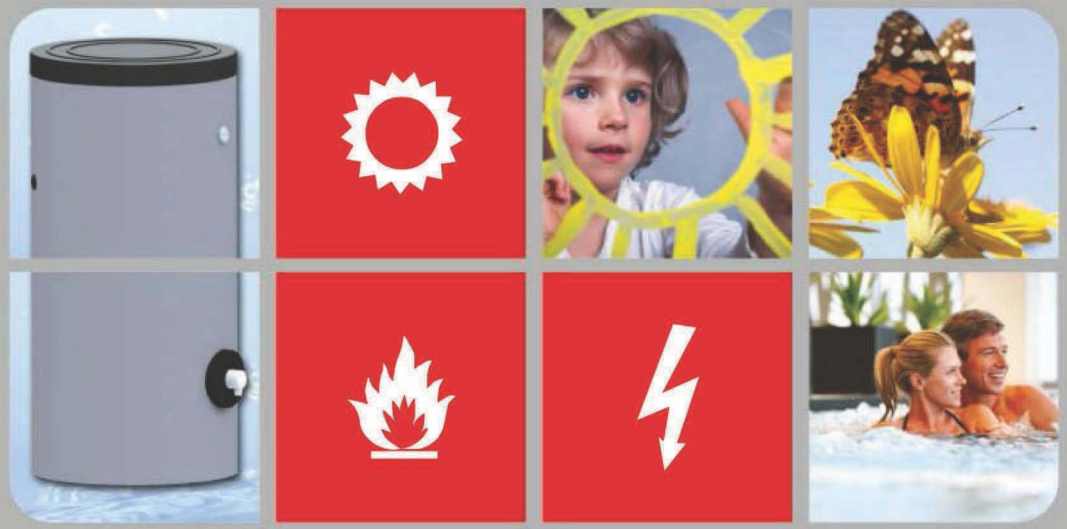

SUNSYSTEM®

НАПОЛЬНЫЕ ВОДОНАГРЕВАТЕЛИ

Каталог 2011

Дистрибьюторы:

Австрия
Алжир
Армения
Бельгия
Беларусь
Болгария
Великобритания
Венгрия
Германия
Греция
Дания
Эстония
Ирландия
Испания
Италия
Латвия
Литва
Македонии
Марокко
Норвегия
Польша
Португалия
Румыния
Россия
США
Словакия
Словения
Сербии
Украина
Финляндия
Франция
Нидерланды
Хорватия
Черногория
Чешская республика
Швеция
ЮАР

NES
new energy systems

SUNSYSTEM®
Energy from the sun

SUNSYSTEM®
технология

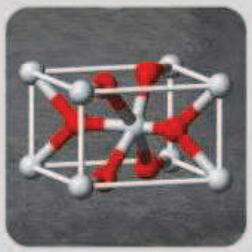

Титановая эмаль

Горячая вода агрессивна к стали. В целях защиты бака для воды от коррозии, он должен быть изолирован от горячей воды в нем. Все баки для воды SUNSYSTEM с внутренней стороны покрыты титановой эмалью. Именно поэтому нагревание происходит плавное и однородное без покрова накипи. Таким образом горячая вода остается чистой и бак для воды защищен от корозии.

Изоляция

Качество изоляции бака для воды является ключевым фактором для способности сохранения тепла и эффективности использования энергии. Все напольные водонагреватели SUNSYSTEM мощностью до 500 л оснащены жестким полиуретаном BASF толщиной 50 мм; все водонагреватели больших объемов, а также буферные и комбинированые емкости поставляются со съемным мягким полиуретановым корпусом толщиной 100 мм.

Материалы

Все оборудование SUNSYSTEM производится из отборных материалов максимального качества для обеспечения лучшей производительности и долголетия продукции. Мы приобретаем наши комплектующие и материалы у квалифицированых поставщиков с качеством, проверенным авторитетными сертифицироваными институтами.

Использование возобновляемых источников энергии

Многие баки для воды SUNSYSTEM используют возобновляемые источники энергии. Они работают как с косвенным, так и с непосредственным отоплением и могут извлекать тепло из возобновляемых источников энергии. Переход на возобновляемые источники энергии сократит ваши ежемесячные затраты и сделает свой вклад в уменьшение выбросов углекислого газа.

Анодная защита

Водонагреватели SUNSYSTEM построены на анодной защите, которая обеспечивает вторичную защиту от коррозии в моделях емкостей для воды из углеродистой стали. Анодная защита от коррозии действует 3 различными способами одновременно:

- Уменьшение электрического потенциала с помощью электрогальванической поляризации.
- Создает защитную пленку на поверхности метала, и тем самым защищает его при контакте с водой.
- Поглощает кислород из воды, таким образом, делая ее безвредной.

Комплект электрического отопления

Все баки SUNSYSTEM могут быть дополнительно оснащены комплектом электрического нагрева как резервный источник тепла. Комплект электрического нагрева состоит из одного или нескольких электрических тенов и термостата с термозащитой. Термостат может быть с коректирован пользователем в диапазоне 30°C ÷ 80°C, и термозащита включается когда температура воды достигает 95°C.

Смотровое отверстие

Большое и удобное смотровое отверстие, расположенное в нижней части бака, обеспечивает доступ для технического обслуживания и чистки. Отверстие закрывается эмалированной крышкой фланца, к которой может быть присоединена гильза для установки электрического обогревателя, если это необходимо.

Теплообменники

Баки SUNSYSTEM доступны в исполнении с одним или двумя теплообменниками, которые позволяют оборудованию использовать тепло от внешних источников энергии, таких как солнечная система, твердотопливный котел, тепловой насос и т.д. Все теплообменники разработаны с большой поверхностью теплообмена для обеспечения максимально эффективной работы.

серия S

Напольные водонагреватели

Модель SON водонагреватель с двумя теплообменниками

Напольный водонагреватель с теплообменниками для косвенного нагрева. Теплообменники позволяют баку использовать два внешних источника возобновляемой энергии, таких как солнечная система и твердотопливный котел.

Особенности продукта:

- Высокая эффективность изоляции и внешнее ПВХ покрытие, цвет RAL 9006.
- Многопозиционная установка датчика температуры.
- Комплексная защита от коррозии осуществляется титановой эмалью и анодной защитой.
- Все резьбы внутренние.
- Две больших поверхности теплообменника.
- Легкость установки.
- Удобное смотровое отверстие.
- Доступны вертикальные и горизонтальные модификации.
- Дополнительный комплект для электрического нагрева с номинальной мощностью 3kW, 4.5kW, 6kW и 7.5kW.

Модификации и размеры:

V	150	200	300	400	500	750	1000	1500
H	150	200	300	400	500	750	1000	1500

SUNSYSTEM®

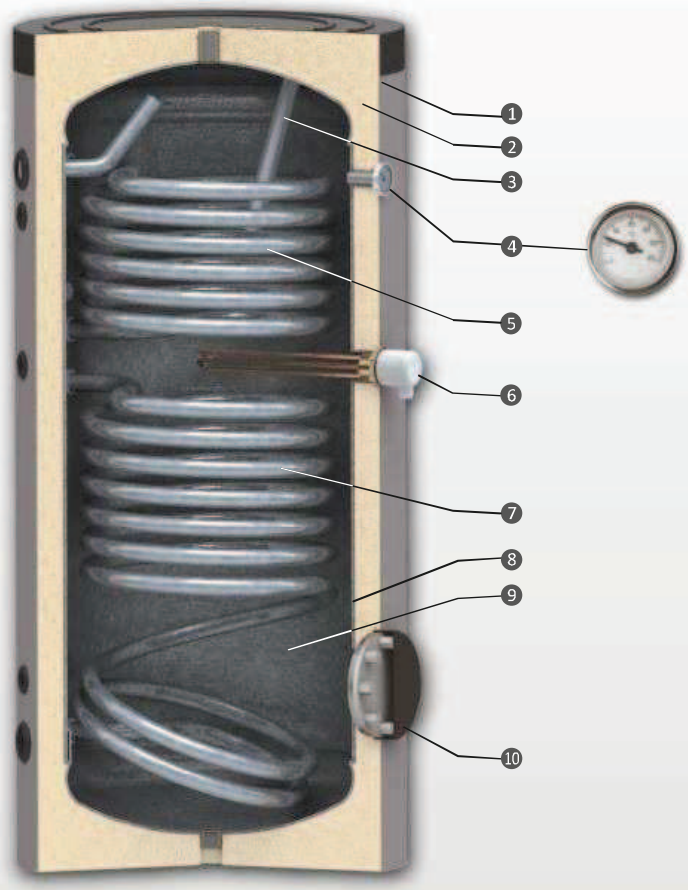

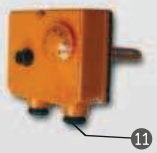

1. Эстетическое ПВХ покрытие, цвет RAL 9006
2. Высокоэффективная теплоизоляция
3. Анодная защита (DIN 4753-6)
4. Дополнительный индикатор температуры
5. Верхний теплообменник
6. Электрический нагревательный элемент (дополнительно)
7. Нижний теплообменник
8. Бак для воды из низкоуглеродистой стали
9. Титановая эмаль (DIN 4753-3)
10. Смотровое отверстие с крышкой фланцем
11. Термостат с интегрированной тепловой защитой
12. Предохранительный клапан, 8 bar

серия S

технические характеристики вертикальные модификации SON

SUNSYSTEM®

			SON 150	SON 200	SON 300	SON 400	SON 500	SON 750	SON 1000	SON 1500
	Емкость	l	150	200	300	400	500	750	1000	1500
	Высота H / Мин. высота пролета	mm	1070/1210	1340/1460	1420/1580	1470/1670	1720/1890	2000/2030	2050/2070	2310/2370
	Диаметр D	mm	ø 560	ø 560	ø 660	ø 750	ø 750	ø 950	ø 1050	ø 1050
	Изоляция		жесткий полиуретан, 50 mm			жесткий полиуретан, 50 mm		съемный мягкий полиуретан, 100 mm		съемный мягкий полиуретан, 100 mm
	Рабочее давление/макс. температура	bar/°C	10/95	10/95	10/95	10/95	10/95	10/95	10/95	10/95
	Давление при испытании бака	bar	15	15	15	15	15	15	15	15
Нижний S1 / Верхний S2 теплообм.	Площадь теплообменника S1/S2	m^2	0.74/0.4	0.9/0.6	1.2/0.9	1.5/1	1.8/1.2	2.1/1.4	2.7/1.9	3/2.5
	Емкость теплообменника S1/S2	l	4.56/2.47	5.55/3.70	7.40/5.55	9.25/6.17	11.10/7.40	12.95/8.63	16.65/11.72	18.50/15.42
	Длительная мощность в соответствии с DIN 4708; 80/60/45 °C	kW m^3/h	25/15 0.61/0.37	29/18 0.71/0.44	53/21 1.30/0.52	62/27 1.52/0.66	72/34 1.77/0.84	80/50 1.97/1.23	105/32 2.58/1.52	131/74 3.22/1.82
	NL – коэфф. мощности при 60°C, S1/S2		2.5/1	4.5/1.5	11/2	13/2.2	18/2.8	32/10	42/28	64/34
	Перепад давления Δp, S1/S2	mbar	65/48	75/55	120/70	180/80	210/90	210/150	260/210	310/260
	Рабочее давление/макс. температура теплообменника	bar/°C	16/110	16/110	16/110	16/110	16/110	16/110	16/110	16/110
	Давление при испытании	bar	25	25	25	25	25	25	25	25
	Термометр		✓	✓	✓	✓	✓	✓	✓	✓
	Анодный протектор		✓	✓	✓	✓	✓	✓	✓	✓
	Эл. нагревательный элемент (дополнительно)	kW	3÷7,5	3÷7,5	3÷7,5	3÷7,5	3÷7,5	3÷7,5	2x7.5	3x7.5
	Вес	kg	65	82	118	160	185	263	315	367

Информация предоставлена в этом каталоге может быть изменена без предварительного уведомления.

серия S

технические характеристики
вертикальные модификации
SON

SUNSYSTEM®

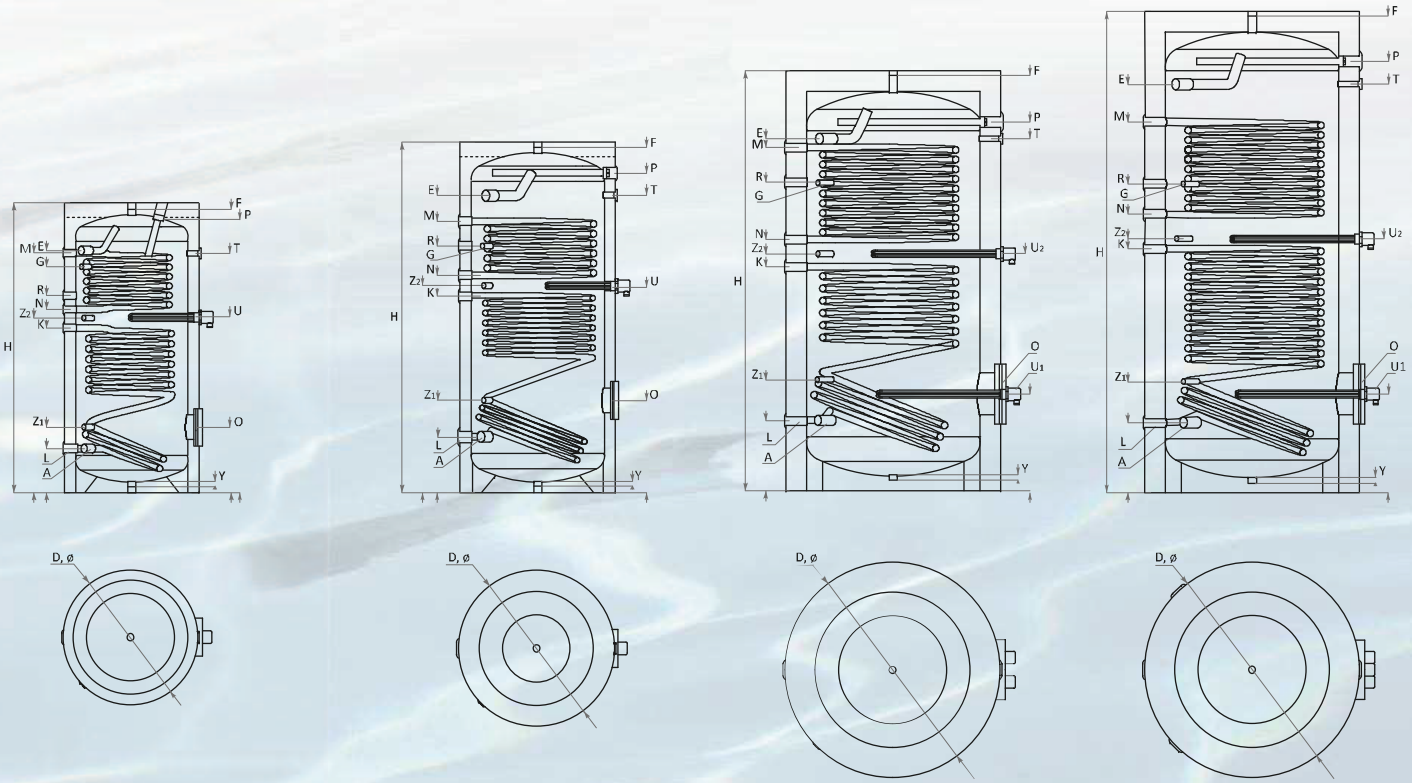

		SON 150	SON 200	SON 300	SON 400	SON 500	SON 750	SON 1000	SON 1500
Выход нижнего теплообменника S1	L, mm	G1"/202	G1"/202	G1"/215	G1"/270	G1"/270	G1"/300	G1"/330	G1"/330
Вход холодной воды	A, mm	G1"/202	G1"/202	G1"/215	G1¼"/270	G1¼"/270	G1¼"/300	G1¼"/330	G1"/330
Гильза термостата	G, mm	G½"/788	G½"/1037	G½"/1104	G½"/1054	G½"/1206	G½"/1435	G½"/1497	G½"/1497
Вход нижнего теплообменника S1	K, mm	G1"/592	G1"/692	G1"/805	G1"/850	G1"/960	G1"/970	G1"/1080	G1"/1180
Рециркуляция	R, mm	G¾"/788	G¾"/987	G¾"/1007	G1"/1105	G1"/1206	G1"/1405	G1"/1497	G1"/1497
Выход верхнего теплообменника S2	N, mm	G1"/674	G1"/812	G1"/894	G1"/952	G1"/1062	G1"/1160	G1"/1220	G1"/1350
Вход верхнего теплообменника S2	M, mm	G1"/874	G1"/1112	G1"/1170	G1"/1210	G1"/1350	G1"/1560	G1"/1670	G1"/1800
Выход горячей воды	E, mm	G1"/894	G1"/1168	G1"/1182	G1¼"/1240	G1½"/1453	G1½"/1630	G1½"/1710	G1½"/1985
Гильза вентиляционного отверстия	F, mm	G1"/1070	G1"/1340	G1"/1410	G1"/1460	G1"/1710	G1"/2000	G1"/2050	G1"/2330
Смотровое отверстие/фланец	O ø mm	110/180 309	110/180 309	110/180 320	110/180 450	110/180 450	200/280 450	200/280 470	200/280 470
Гильза стока	Y, mm	G1"/20	G1"/20	G1"/20	G1"/20	G1"/20	G1"/20	G1"/20	G1"/20
Термометр	T, mm	G½"/822	G½"/892	G½"/897	G½"/950	G½"/1168	G½"/1435	G½"/1497	G½"/1497
Анодный протектор	P, mm	G1¼"/1070	G1¼"/1340	G1¼"/1410	G1¼"/1318	G1¼"/1568	G1¼"/1768	G1¼"/1798	G1¼"/2082
Электрический нагревательный элемент	U, mm	G1½"/645	G1½"/752	G1½"/852	G1½"/901	G1½"/1011	G1½"/1040	G1½"/470,1150	G1½"/470, 1230
Дополнительная гильза	Z, mm	G½"/352 G½"/631	G½"/302 G½"/752	G½"/320 G½"/852	G½"/450 G½"/901	G½"/450 G½"/1011	G½"/535 G½"/1040	G½"/530 G½"/1150	G½"/530 G½"/1230

Информация предоставлена в этом каталоге может быть изменена без предварительного уведомления.

серия S

технические характеристики горизонтальной модификации H SON

SUNSYSTEM®

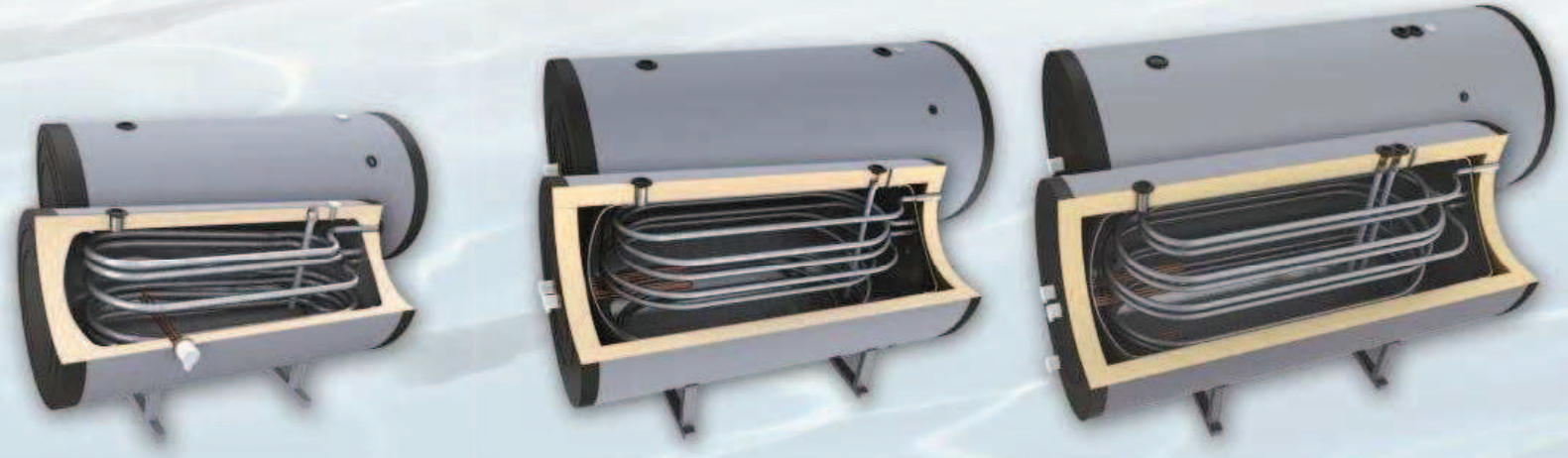

		H SON 300	H SON 400	H SON 500	H SON 750	H SON 1000	H SON 1500
Емкость	l	300	400	500	750	1000	1500
Высота H	mm	790	890	890	1090	1190	1190
Длинна L	mm	1410	1460	1710	2050	2080	2380
Диаметр D	mm	ø 660	ø 750	ø 750	ø 950	ø 1050	ø 1050
Изоляция		жесткий полиуретан, 50 mm	жесткий полиуретан, 50 mm		съемный мягкий полиуретан, 100 mm		съемный мягкий полиуретан, 100 mm
Рабочее давление/макс. температура	bar/°C	10/95	10/95	10/95	10/95	10/95	10/95
Давление при испытании бака	bar	15	15	15	15	15	15
Нижний S1 / Верхний S2 теплообм.							
Площадь теплообменника S1/S2	m^2	1.2/0.9	1.5/1	1.8/1.2	2.1/1.4	2.7/1.9	3/2.5
Емкость теплообменника S1/S2	l	7.40/5.55	9.25/6.17	11.10/7.40	12.95/8.63	16.65/11.72	18.50/15.42
Длительная мощность в соответствии с DIN 4708; 80/60/45 °C	kW m^3/h	53/21 1.30/0.52	62/27 1.52/0.66	72/34 1.77/0.84	80/50 1.97/1.23	105/32 2.58/1.52	131/74 3.22/1.82
NL – коэфф. мощности при 60°C, S1/S2		11/2	13/2.2	18/2.8	32/10	42/28	64/34
Перепад давления Δp, S1/S2	mbar	120/70	180/80	210/90	210/150	260/210	310/260
Рабочее давление/макс. температура теплообменника	bar/°C	16/110	16/110	16/110	16/110	16/110	16/110
Давление при испытании	bar	25	25	25	25	25	25
Термометр		✓	✓	✓	✓	✓	✓
Анодный протектор		✓	✓	✓	✓	✓	✓
Эл. нагревательный элемент (дополнительно)	kW	3÷7,5	3÷7,5	3÷7,5	3÷7,5	2x7.5	3x7.5
Вес	kg	118	160	185	263	315	367

Информация предоставлена в этом каталоге может быть изменена без предварительного уведомления.

серия S

технические характеристики горизонтальной модификации H SON

SUNSYSTEM®

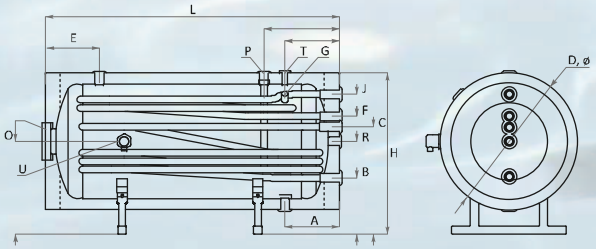

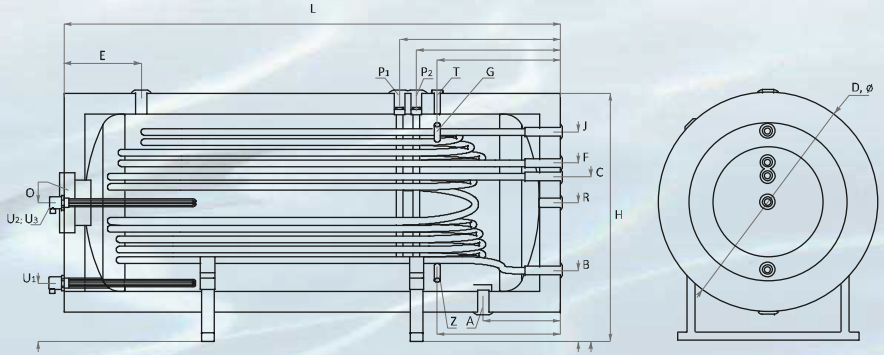

		H SON 300	H SON 400	H SON 500	H SON 750	H SON 1000	H SON 1500
Вход холодной воды	A, mm	G1"/260	G1¼"/270	G1½"/270	G1½"/370	G1½"/370	G1½"/370
Гильза термостата	G, mm	G½"/260	G½"/270	G½"/270	G½"/370	G½"/370	G½"/590
Выход нижнего теплообменника S1	B, mm	G1"/290	G1"/325	G1"/325	G1"/340	G1"/340	G1"/340
Рециркуляция	R, mm	G1"/465	G1"/515	G1"/515	G1"/615	G1"/665	G1"/665
Вход нижнего теплообменника S1	C, mm	G1"/550	G1"/585	G1"/585	G1"/740	G1"/790	G1"/790
Выход верхнего теплообменника S2	F, mm	G1"/583	G1"/655	G1"/655	G1"/805	G1"/855	G1"/855
Вход верхнего теплообменника S2	J, mm	G1"/690	G1"/785	G1"/785	G1"/905	G1"/1005	G1"/1005
Выход горячей воды	E, mm	G1"/260	G1¼"/270	G1½"/270	G1½"/370	G1½"/370	G1½"/370
Смотровое отверстие/фланец	O ø mm	110/180 465	110/180 515	110/180 515	200/280 615	200/280 665	200/280 665
Термометр	T, mm	G½"/260	G½"/270	G½"/270	G½"/370	G½"/370	G½"/590
Анодный протектор	P, mm	G1¼"/360	G1¼"/360	G1¼"/370	G1¼"/370	G1¼"/460	G1¼"/690; 770
Электрический нагревательный элемент	U, mm	G1½"/465	G1½"/515	G1½"/515	G1½"/615	G1½"/665	G1½"/280; 665
Дополнительная гильза	Z, mm				G½"/370	G½"/370	G½"/590

Информация предоставлена в этом каталоге может быть изменена без предварительного уведомления.